FTS07
プローブ型熱線式風速変換機

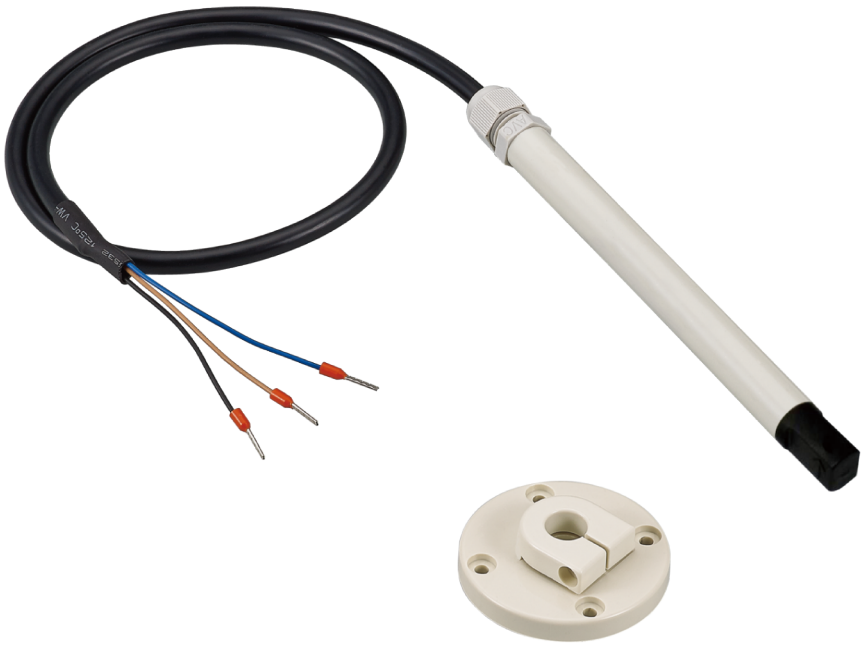

| 特徴 |

- 計測範囲 : 10 m/s , 20 m/s
- 高い安定性と優れた再現性
- さまざまな設置角度に対応
- 廉価で高コストパフォーマンス

| アプリケーション |

HVACプロセスのモニタリング / クリーンルームの環境制御 / ラミナーフローの制御

仕様

入力

計測範囲	10 m/s ; 20 m/s
最小計測値	0.2 m/s

出力

出力信号	DC 0 ... 10 V
信号接続	3線式
負荷抵抗（電圧出力）	＞10KΩ
応答速度	t90 ≦ 1 sec
角度依存性	計測値の3%未満
	（設置角度 10°未満）

精度（+25°C）

精度	±5% F.S.

使用環境

計測対象	Air
使用温度	15 ... 35°C
使用湿度	10 ... 90 %RH
	（結露なし）
保管温度	-10 ... +60°C

電気仕様

電源	DC 24 V ±20%
消費電流	<70 mA
過電圧保護	DC <35 V
電気接続	PVC ケーブル 0.32 mm^2 x 3C

取付

設置方式	フランジ
	プローブ型

保護

IP 規格	IP 20
電気的保護	■ 極性保護
	■ 過電圧保護

認証

認証	CE

材質

筐体	耐火性PC（UL94V-2）
フィルタ	グラスファイバー付PC
ケーブル	PVC
重量	25 g（ケーブルを除く）

外形図

単位：mm

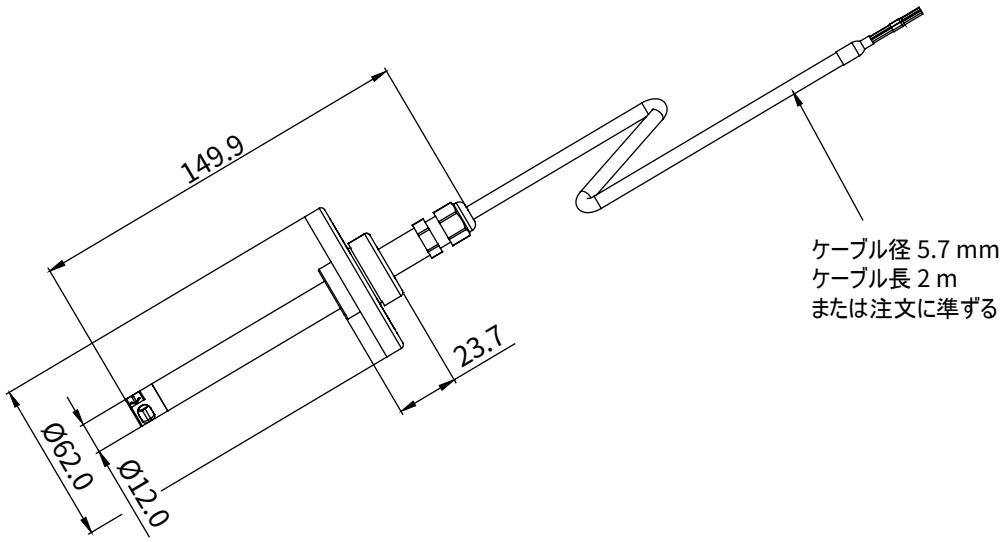

結線図

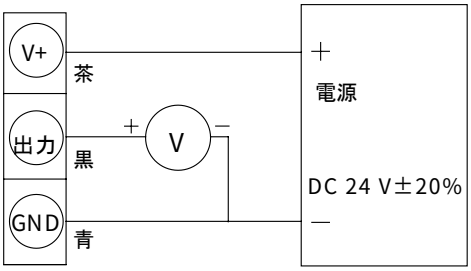

型式表

設置方式		計測範囲	出力	電源		オプション
FTS 07	−	10	6	1	−	2

07：プローブ型

10：10 m/s
20：20 m/s

6：0 ... 10 V

1：DC 24 V ±20%

2：2m ケーブル

追加オプション テストレポート

詳細はお問い合わせください。

■ILAC / TAF

YUDEN-TECH CO.,LTD. Calibration Laboratory - (ILAC / TAF) テストレポート
（TAF 認定：3032、ISO / IEC 17025 取得）TAF は ILAC と相互認証協定を結んでいます。

項目	計測量または計測範囲
風速変換機	0.2 m/s ... 60 m/s

■ISO 9001

項目	計測量または計測範囲
風速 / 風量	風速 ：≦ 120 m/s
	風量：0.5 m^3/h ... 1000 m^3/h